TUT

Guarnizioni per PISTONE
PISTON **seals**

TECNOTEX

Versione standard	***Standard version***
PA66 + NBR	*PA66 + NBR*

Pressione fino a / *Pressure up to*
50 MPa

Velocità fino a / *Speed up to*
1,0 m/s

Temperatura / *Temperature*
-30°C +110°C

Applicazioni	***Applications***
Cilindri doppio effetto con alta pressione Cilindri serie pesanti	*Heavy duty Applications* *High pressure Double acting cylinders*

Per applicazioni speciali, Vi preghiamo contattarci.
For special applications, Please contact us.

TUT

204÷207

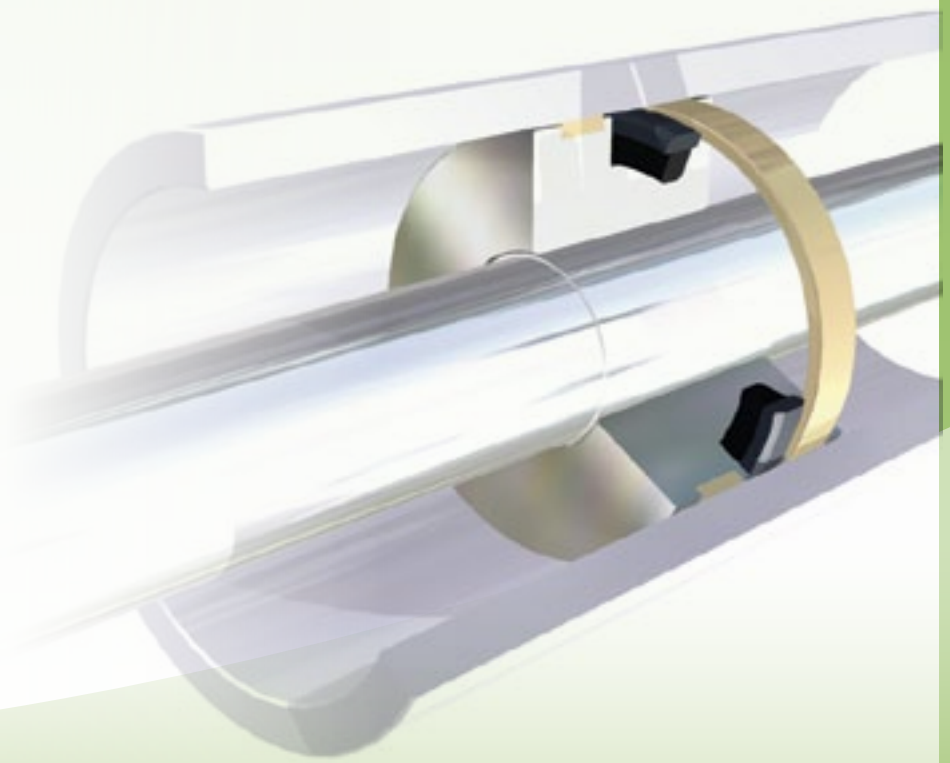

TECNOTEX

Guarnizioni per PISTONE
PISTON seals

TUT

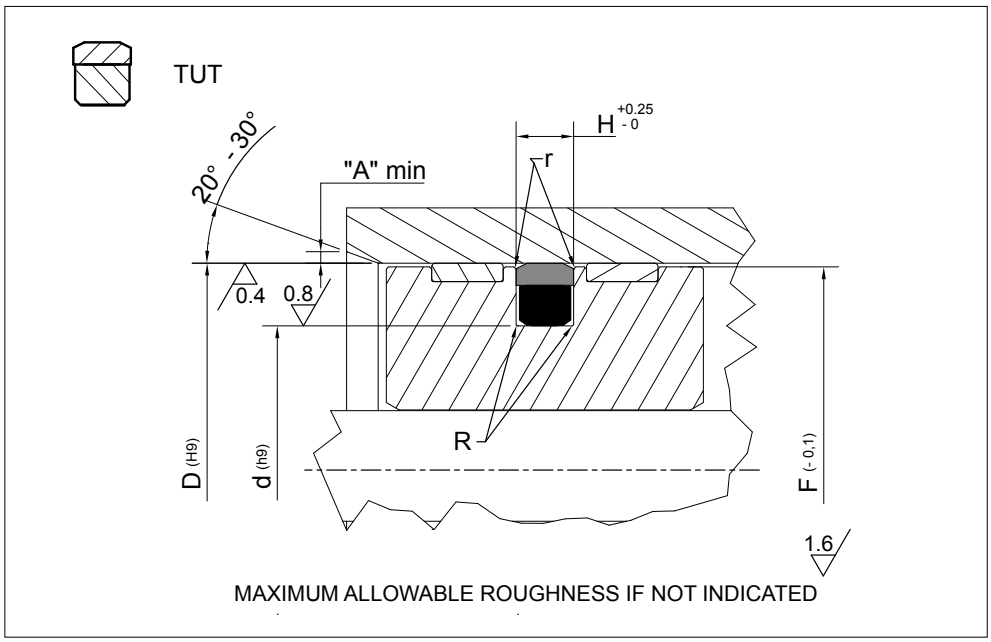

Piston Seal design guidelines				
R	d ≤ 65mm		d > 65mm	
	max 0.40 mm		max 0.80 mm	
r	remove sharp edges: r ≤ 0.3mm			
A	1 mm	2 mm	3 mm	3 mm < A ≤ 5 mm

PART NR	DIMENSIONI SEDI / Housing dimensions			
	D	d	H	F
TUT 30	30,00	22,00	3,75	29,00
TUT 35	35,00	27,00	3,75	34,00
TUT 50	50,00	34,50	6,30	49,00
TUT 60	60,00	41,70	7,00	59,20
TUT 63	63,00	47,50	6,30	62,00
TUT 80	80,00	64,50	6,30	79,00
TUT 80/1	80,00	59,00	8,10	79,00
TUT 85	85,00	64,00	8,10	84,00
TUT 90	90,00	69,00	8,10	89,00
TUT 90/1	90,00	74,50	6,30	89,00
TUT 95	95,00	74,00	8,10	94,00
TUT 100	100,00	79,00	8,10	99,00
TUT 100/1	100,00	84,50	6,30	99,00
TUT 105	105,00	84,00	8,10	103,80
TUT 110	110,00	89,00	8,10	108,80
TUT 110/1	110,00	94,50	6,30	109,00
TUT 115	115,00	94,00	8,10	113,80
TUT 120	120,00	99,00	8,10	118,80
TUT 125	125,00	104,00	8,10	123,80
TUT 125/1	125,00	109,50	6,30	124,00
TUT 130	130,00	109,00	8,10	128,80
TUT 135	135,00	114,00	8,10	133,80
TUT 140	140,00	119,00	8,10	138,80
TUT 150	150,00	129,00	8,10	148,80
TUT 160	160,00	139,00	8,10	158,80
TUT 165	165,00	144,00	8,10	163,80
TUT 170	170,00	149,00	8,10	168,80

Per dimensioni diverse da quelle elencate, Vi preghiamo contattarci.
For dimensions not listed, Please contact us.

TECNOTEX

Guarnizioni per PISTONE
PISTON seals

TUT

PART NR	DIMENSIONI SEDI / Housing dimensions			
	D	d	H	F
TUT 180	180,00	159,00	8,10	178,80
TUT 190	190,00	169,00	8,10	188,80
TUT 200	200,00	179,00	8,10	198,80
TUT 210	210,00	189,00	8,10	208,80
TUT 220	220,00	199,00	8,10	218,80
TUT 230	230,00	209,00	8,10	228,80
TUT 235	235,00	214,00	8,10	233,80
TUT 250	250,00	229,00	8,10	248,80
TUT 260	260,00	239,00	8,10	258,80